ARQUETA TIPO "D"
Escala 1:20
Cotas en m.

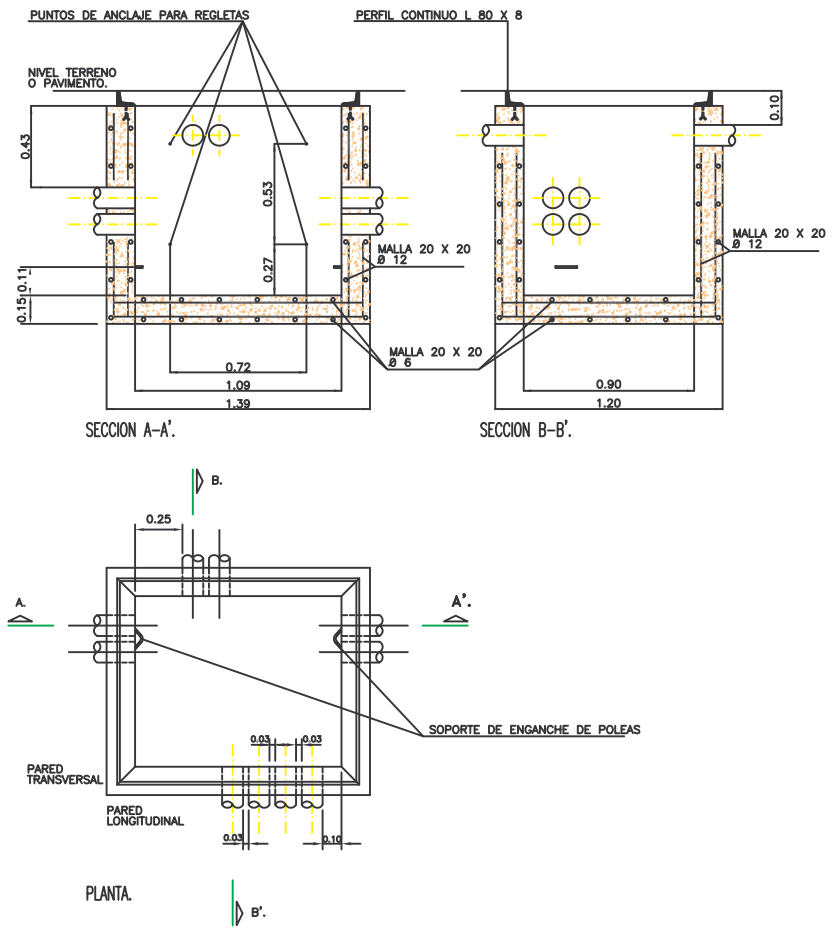

CONTROL DE CALIDAD			
DEFINICION		CONTROL	COEFICIENTE DE SEGURIDAD
HORMIGON	EN ARMADO: HA-25/B/20/IIa EN MASA: HM-20/P/20/IIa HM-15/P/20/IIa	NORMAL	γ_c = 1.50
ACERO	B-500s	NORMAL	γ_s = 1.15
EJECUCION	DAÑOS MEDIOS	NORMAL	γ_f = 1.50

RECUBRIMIENTO DE ARMADURAS 3 cm

ARQUETA TIPO "M"
Escala 1:20
Cotas en m.

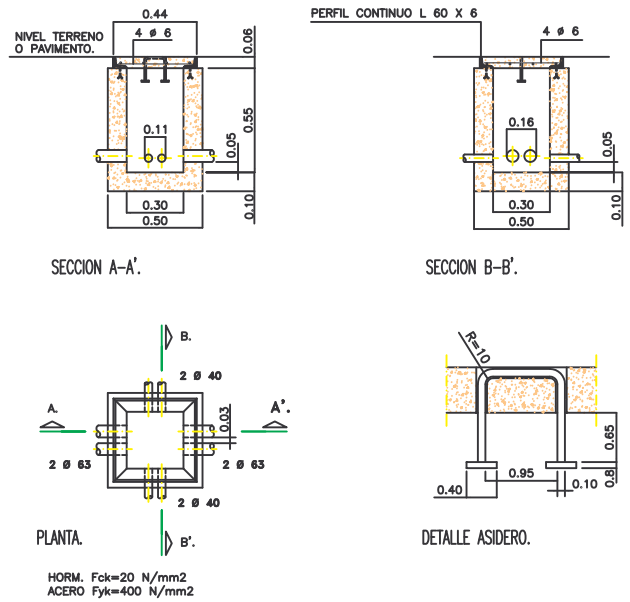

ARQUETA TIPO "H"
Escala 1:20
Cotas en m.

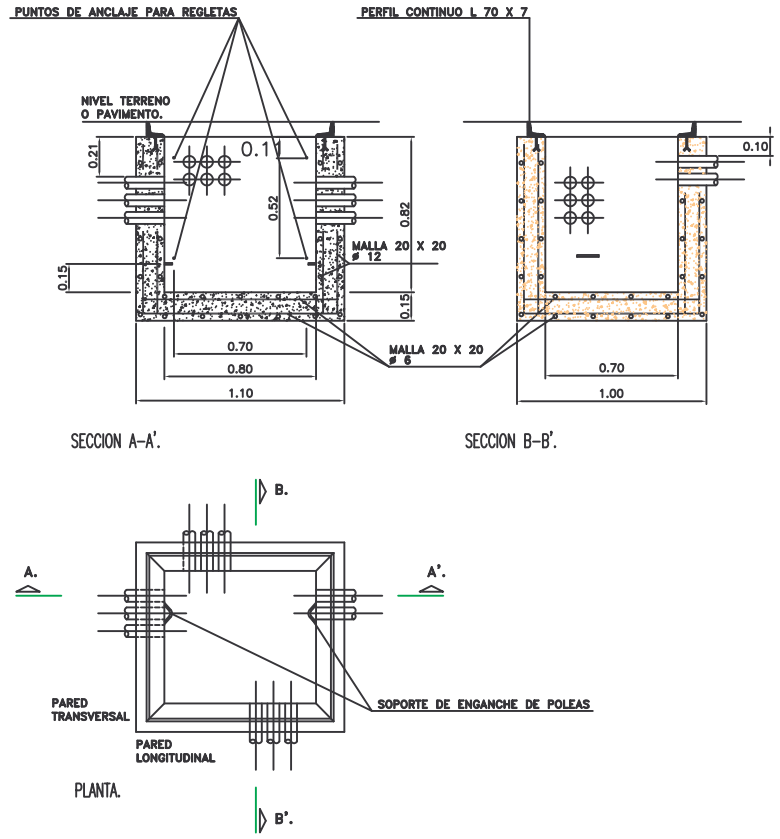

ARMARIO DE DISTRIBUCION
Escala 1:10
Cotas en cm.

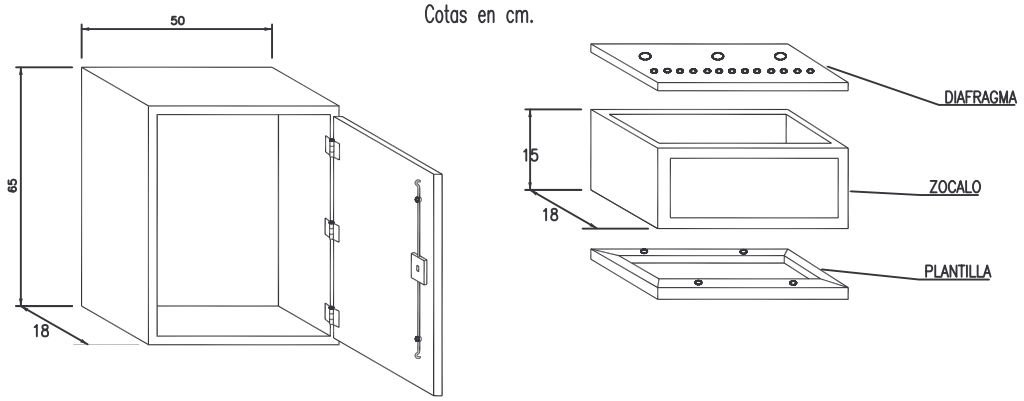

SECCION CANALIZACION
4 c. P.V.C. Ø63
Escala 1:10
Cotas en cm.

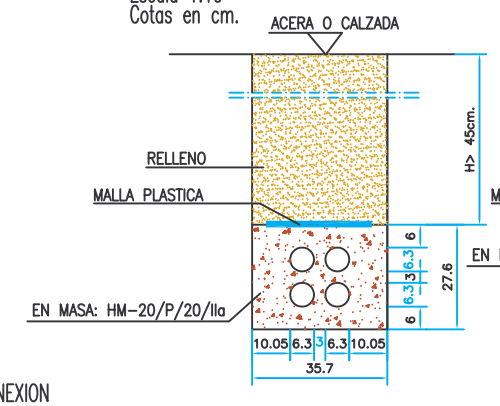

SECCION CANALIZACION
2 c. P.V.C. Ø63
Escala 1:10
Cotas en cm.

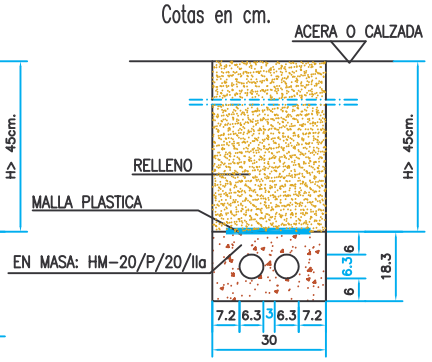

SECCION CANALIZACION
2 c. PE Ø110 + 4 PVCØ 63
Escala 1:10
Cotas en cm.

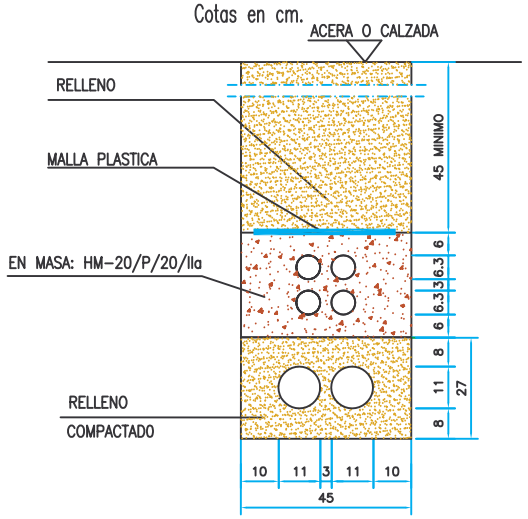

SECCION CANALIZACION
4 c. PE Ø110 + 4 PVCØ 63
Escala 1:10
Cotas en cm.

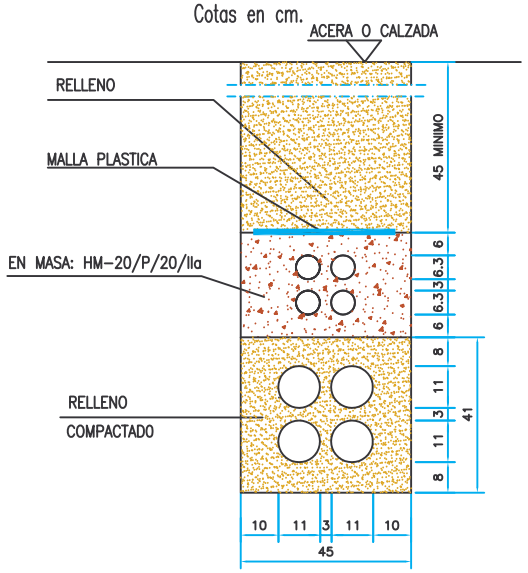

DETALLES PEDESTAL
Escala 1:20
Cotas en cm.

PEDESTAL PARA ARMARIO DE DISTRIBUCION

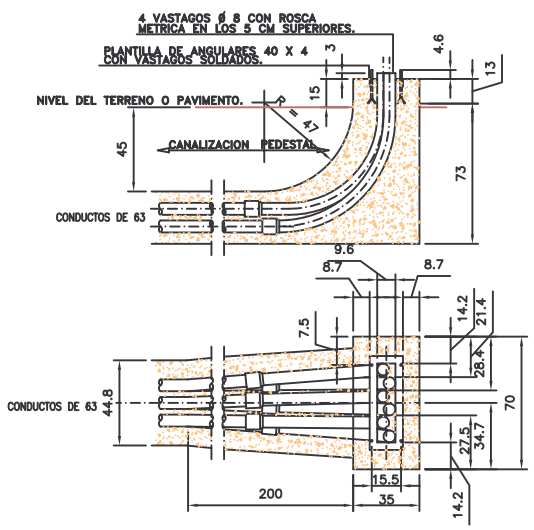

PEDESTAL PARA ARMARIO DE INTERCONEXION

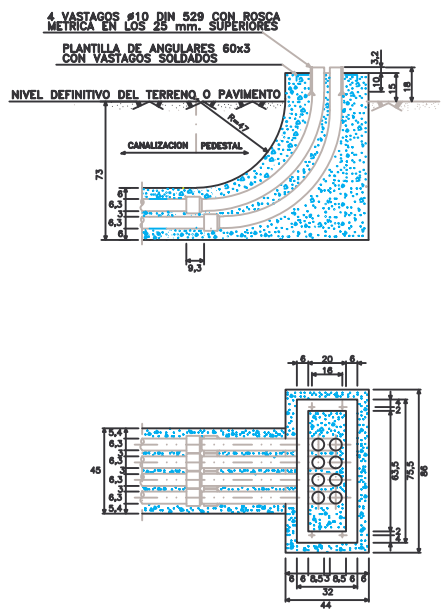

MAGNÍFIC AJUNTAMENT DE BURRIANA

PROYECTO:

PROYECTO DE URBANIZACIÓN DE LA UNIDAD DE EJECUCIÓN D-1, 2, 4 -1 REDELIMITADA

PROMOTOR:

A.I.U. Cami Vell de Valencia

ancra EMPRESAS

PLANO:

RED DE TELEFONIA
DETALLES

PLANO Nº:	ESCALA:	FECHA:
9.2	Indicadas	Abril 2011

Jose Manuel Miquel Alcañiz
Ingeniero de Caminos, Canales y Puertos
NºIng Colegiado : 15641