POZO DE REGISTRO Ø80 TIPO A. PREFABRICADO PARA TUBOS Ø ≤ 600.

SIN ESCALA

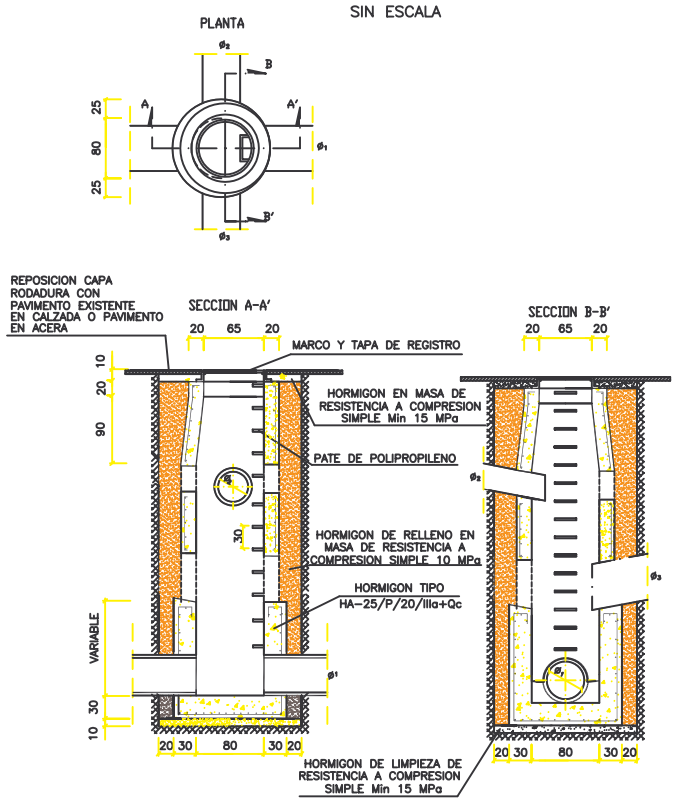

SECCIÓN TIPO EN ACERA.

ESCALA 1:20

Cotas en m.

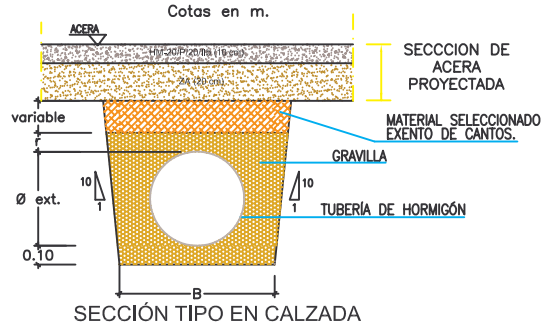

SECCIÓN TIPO EN CALZADA

ESCALA 1:20

Cotas en m.

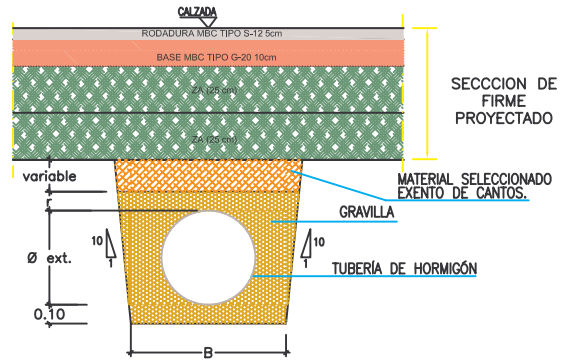

CONTROL DE CALIDAD			
DEFINICION		CONTROL	COEFICIENTE DE SEGURIDAD
HORMIGON	EN REGULARIZACION: fck min.10 MPa	ESTADISTICO	γ_C = 1.50
	EN MASA: HM-10/P/20/IIb HM-15/P/20/IIb HM-20/B/20/IIb		
	EN ARMADO: HA-25/P/20/IIb HA-35/P/IIIa+qc		
ACERO	B-500s	ESTADISTICO	γ_S = 1.15
EJECUCION	DAÑOS MEDIOS	ESTADISTICO	γ_f = 1.50

RECUBRIMIENTO DE ARMADURAS 3 cm
MALLAZO DE ø12c/25
ø16c/25

en mm ø	en mm B	en mm espesor	en mm Ø ext.	en mm r	TIPO HORMIGON
400	900	62.5	525	200	HORMIGON MASA
500	1150	67.5	635	200	
600	1250	84.5	770	200	
800	1600	110.0	1020	300	HORMIGON ARMADO
1000	1800	200.0	1200	300	

POZO DE REGISTRO. TAPA NO VENTILADA.

Escala 1:10

cotas en cm.

COTAS EN CENTIMETROS.

PLANTA

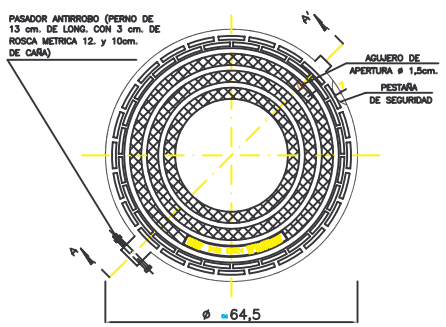

SECCION A-A'

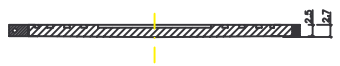

POZO DE REGISTRO. MARCO PARA TAPA TIPO OSTRA.

Escala 1:10

cotas en cm.

PLANTA

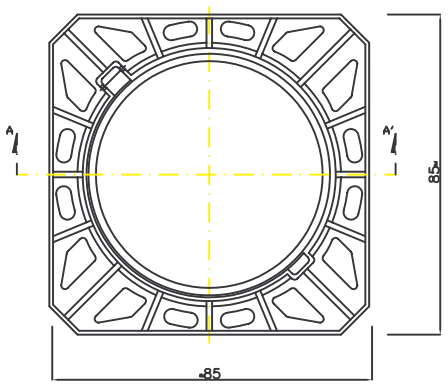

SECCION A-A'

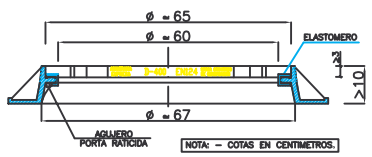

ZANJA TIPO. ACOMETIDAS. DE DRENAJE Y SANEAMIENTO

Escala 1:20

cotas en m.

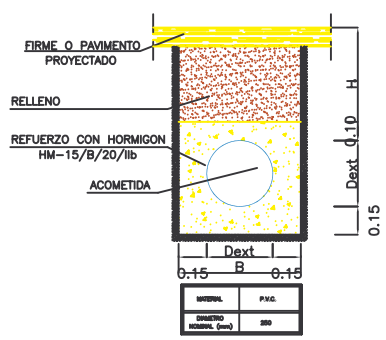

DETALLE SUMIDERO SIFÓNICO

Escala 1:20

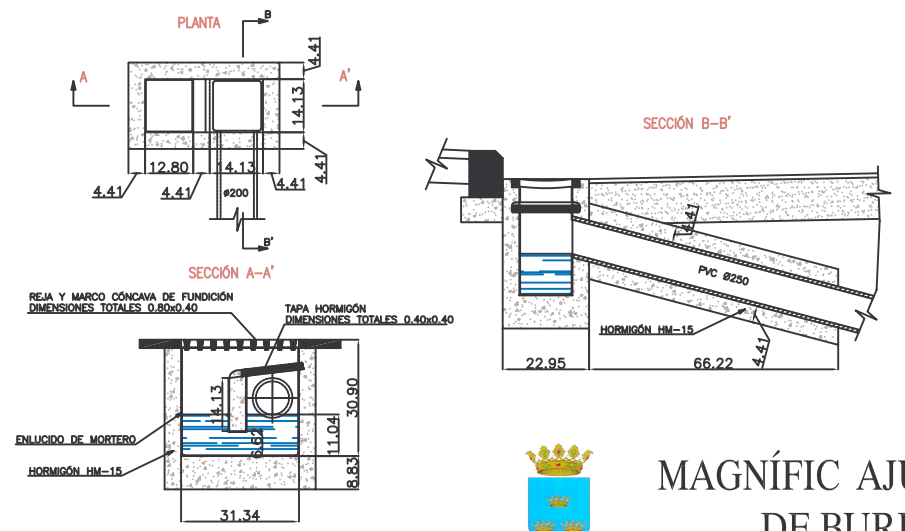

MAGNÍFIC AJUNTAMENT DE BURRIANA

PROYECTO:

PROYECTO DE URBANIZACIÓN DE LA UNIDAD DE EJECUCIÓN D-1, 2, 4 -1 REDELIMITADA

PROMOTOR:

A.I.U. Cami Vell de Valencia

anora EMPRESAS

PLANO:

RED DE DRENAJE Y SANEAMIENTO
DETALLES

PLANO Nº:	ESCALA:	FECHA:
7.3	Indicadas	Abril 2011

Jose Manuel Miquel Alcañiz
Ingeniero de Caminos, Canales y Puertos
Nºde Colegiado : 15641